ZESTAW PRZYŁĄCZENIOWY EXTREM

KEL
LINE HEAVY DUTY PLASTROL

KARTA KATALOGOWA PRODUKTU
WTYCZKA WT-54 + GNIAZDO GN-54

NO:40/18

POLSKI PRODUKT

max 16 A | ~250V 50Hz | IP 54

Stopień ochrony IP54 jest spełniony przy połączeniu gniazda GN-54 i wtyczki WT-54

CHARAKTERYSTYKA PRODUKTU

Extrem to seria wtyczek i gniazd przeznaczonych do łączenia kabli w najbardziej wymagających warunkach. Wtyczka złączona z gniazdem tworzy zestaw o poziomie ochrony IP54 co sprawia, że złącze zapewnia ochronę przed wnikaniem kurzu, brudu i piasku oraz strumieniem wody z dowolnego kierunku.
Wtyczki i gniazda są odporne na uderzenia, uszkodzenia mechaniczne oraz wytrzymałe na nacisk.
Wysokiej jakości tworzywa techniczne użyte do wytworzenia wtyczek i gniazd gwarantują im trwałość i niezawodność niezależnie od miejsca, w którym będą używane.

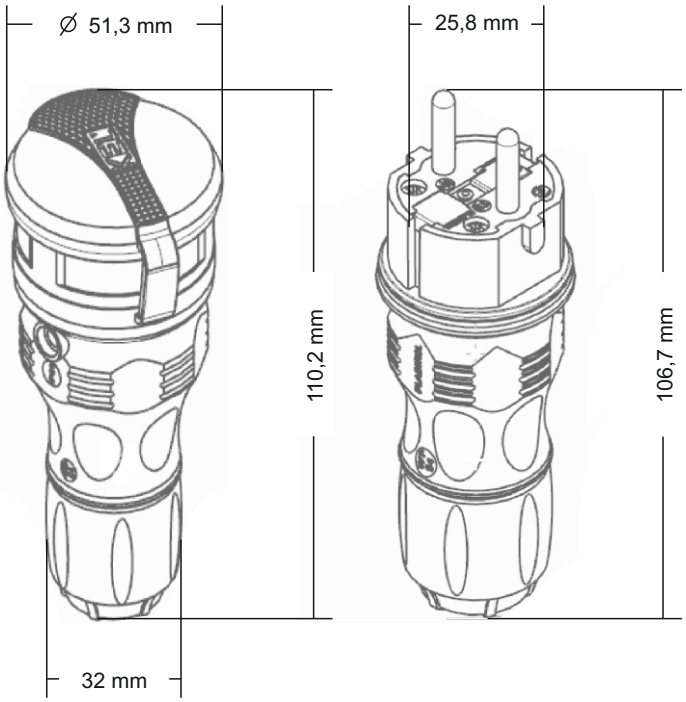

ZASTOSOWANIE

Wtyczki i gniazda Extrem znajdą szerokie zastosowanie w przemyśle, na budowach, statkach, w fabrykach, wszędzie tam, gdzie niezbędne jest solidne i niezawodne złącze.
Produkty zostały zaprojektowane tak, aby ich używanie było wygodne, a zarazem bezpieczne. Dodatkowym atutem jest nowoczesny design, który odróżnia je od innych tego typu produktów dostępnych na rynku.

PARAMETRY TECHNICZNE

Napięcie znamionowe:	250V
Prąd znamionowy:	16A
Szczelność [dot. zestawu]	IP 54
Konstrukcja montowana rozbieralna	

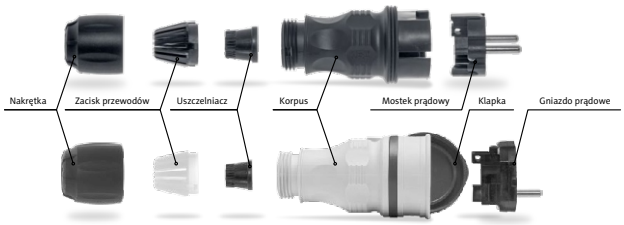

Serwis gwarancyjny i pogwarancyjny prowadzi producent.

P.W.U-H Plast-Rol Sp.j.
ul. Pocztowa 16
64-918 Lotyń
plastrol@plastrol.pl
+48 67 266 04 20
+48 67 266 04 22

Zamówienia telefoniczne w BOK
+48 67 211 97 30
+48 67 211 97 43
lub mailowo:
www.plastrol.pl

Dyrektor Handlowy
+48 67 211 97 51
+48 603 519 093

PLASTROL

Znak oznacza, że produkt objęty jest systemem selektywnego zbierania i nie może być umieszczany wraz z innymi odpadami (komunalnymi). Przekazywanie przez gospodarstwo domowe zużytego sprzętu do właściwego punktu zbierania zapobiega potencjalnym skutkom dla środowiska i zdrowia ludzi wynikających z ewentualnej obecności składników niebezpiecznych w sprzęcie.